ГАЛИЧАНИН

ПРОГРЕВ РАБОЧЕЙ ЖИДКОСТИ (КРАНЫ 25-35т)

Прогрев рабочей жидкости

ВНИМАНИЕ!

- Перед началом работы крана температура масла в гидробаке должна быть выше минус 25°С, начало рабочих операций следует проводить при температуре масла выше минус 20°С, при этом начало рабочих операций связанных с работой гидроцилиндров следует проводить на низких скоростях.
- После прогрева рабочей жидкости произвести 2-3 цикла выдвижения/втягивания гидроцилиндров выносных опор и гидроцилиндров вывешивания без нагрузки.
- В зимний период эксплуатации необходимо следить за состоянием штоков гидроцилиндров, не защищенных от прямого попадания осадков, очищать их от грязи и обледенения. Наличие на штоках примерзшей грязи, корки льда может вывести из строя грязесъемники и уплотнения.

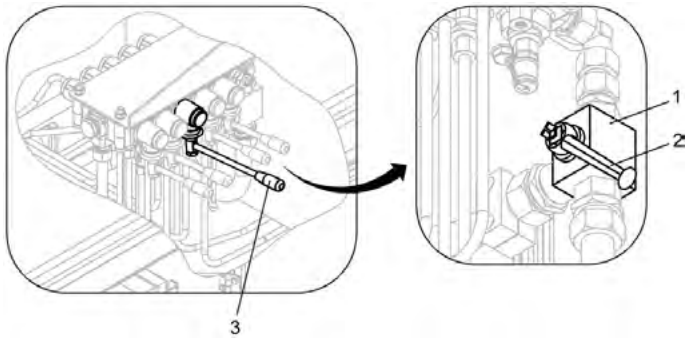

1, 2 – рукоятки; 3 –двухпозиционный кран
Рисунок 1 – Подогрев рабочей жидкости

Подогрев рабочей жидкости осуществляется в следующей последовательности:

- перевести рукоятку 2 двухпозиционного крана 1 (Рисунок 3) в нижнее положение;
- включить двигатель шасси и прогреть его на холостых оборотах;
- включить коробку отбора мощности из кабины водителя и дать поработать насосу без нагрузки 5-7 минут;
- включить прибор безопасности крана в кабине машиниста (обороты двигателя шасси должны возрасти до холостых оборотов для кранового режима – 800±50 об/мин). Дать поработать насосу в этом режиме 2-3 минуты, убедившись в устойчивой работе двигателя;
- рукоятку 3 управления выдвижением (втягиванием) балок выносных опор и включения прогрева рабочей жидкости перевести в положение на втягивание выносных опор и удерживать 5…15 мин пока рабочая жидкость не нагреется до температуры минус 10°С по указателю уровня и температуры рабочей жидкости на гидробаке.

Температуру рабочей жидкости в гидросистеме крана следует контролировать по показаниям на дисплее прибора безопасности в кабине крановщика и показаниям указателя уровня и температуры масла, установленного на гидробаке.

Прогрев рабочей жидкости

ВНИМАНИЕ!

- Перед началом работы крана температура масла в гидробаке должна быть выше минус 25°С, начало рабочих операций следует проводить при температуре масла выше минус 20°С, при этом начало рабочих операций связанных с работой гидроцилиндров следует проводить на низких скоростях.
- После прогрева рабочей жидкости произвести 2-3 цикла выдвижения/втягивания гидроцилиндров выносных опор и гидроцилиндров вывешивания без нагрузки.
- В зимний период эксплуатации необходимо следить за состоянием штоков гидроцилиндров, не защищенных от прямого попадания осадков, очищать их от грязи и обледенения. Наличие на штоках примерзшей грязи, корки льда может вывести из строя грязесъемники и уплотнения.

Подогрев рабочей жидкости выполнить в следующей последовательности:

- включить привод насоса и установить частоту вращения вала двигателя не более 800±50 об/мин;
- поработать насосом в этом режиме не менее одной минуты, убедившись в устойчивой работе двигателя;
- рукоятку переключения потока рабочей жидкости установить в положение «поток на неповоротную часть» для работы механизмами опорной рамы, поработать в этом режиме не менее одной минуты и убедиться в устойчивой работе двигателя шасси;
- рукоятку управления выдвижением (втягиванием) штока гидроцилиндра стола подъема противовеса поставить в положение «на втягивание» (стол подъема противовеса должен быть опущен) и поработать 5…15 мин пока рабочая жидкость не нагреется до температуры минус 10 °С по указателю уровня и температуры рабочей жидкости на гидробаке.

Температуру рабочей жидкости в гидросистеме крана следует контролировать по показаниям указателя уровня масла и температуры гидробака.

Прогрев рабочей жидкости

ВНИМАНИЕ!

- Перед началом работы крана температура масла в гидробаке должна быть выше минус 25°С, начало рабочих операций следует проводить при температуре масла выше минус 20°С, при этом начало рабочих операций связанных с работой гидроцилиндров следует проводить на низких скоростях.
- После прогрева рабочей жидкости произвести 2-3 цикла выдвижения/втягивания гидроцилиндров выносных опор и гидроцилиндров вывешивания без нагрузки.
- В зимний период эксплуатации необходимо следить за состоянием штоков гидроцилиндров, не защищенных от прямого попадания осадков, очищать их от грязи и обледенения. Наличие на штоках примерзшей грязи, корки льда может вывести из строя грязесъемники и уплотнения.

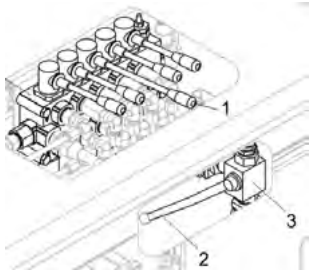

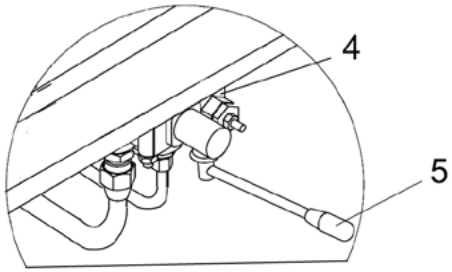

1, 4 – гидрораспределители;
2, 5 – рукоятки;
3 –двухпозиционный кран.
Рисунок 2 – Подогрев рабочей жидкости

Подогрев рабочей жидкости выполнить в следующей последовательности:

- включить привод насоса и установить частоту вращения вала двигателя не более 800±10 об/мин;
- поработать насосом в этом режиме не менее 1 мин, убедившись в устойчивой работе двигателя;
- рукоятку переключения потока рабочей жидкости 2 (Рисунок 3) в положение «поток на неповоротную часть» для работы механизмами опорной рамы, поработать в этом режиме не менее 1 мин и убедиться в устойчивой работе двигателя шасси;
- рукоятку 5 управления цилиндром стола противовесов и включения прогрева рабочей жидкости перевести в положение на втягивания штока и поработать 5…15 мин пока рабочая жидкость не нагреется до температуры минус 10 °С по указателю уровня и температуры рабочей жидкости на гидробаке.

Температуру рабочей жидкости в гидросистеме крана следует контролировать по показаниям указателя уровня масла и температуры гидробака.

Прогрев рабочей жидкости

ВНИМАНИЕ!

- Перед началом работы крана температура масла в гидробаке должна быть выше минус 25°С, начало рабочих операций следует проводить при температуре масла выше минус 20°С, при этом начало рабочих операций связанных с работой гидроцилиндров следует проводить на низких скоростях.
- После прогрева рабочей жидкости произвести 2-3 цикла выдвижения/втягивания гидроцилиндров выносных опор и гидроцилиндров вывешивания без нагрузки.
- В зимний период эксплуатации необходимо следить за состоянием штоков гидроцилиндров, не защищенных от прямого попадания осадков, очищать их от грязи и обледенения. Наличие на штоках примерзшей грязи, корки льда может вывести из строя грязесъемники и уплотнения.

Прогрев рабочей жидкости осуществляется в следующей последовательности:

- перевести рукоятку 2 двухпозиционного крана 3 (Рисунок 3) в нижнее положение;
- включить двигатель шасси и прогреть его на холостых оборотах - 700±50 об/мин (обороты контролировать по тахометру);
- включить коробку отбора мощности из кабины водителя и дать поработать гидронасосу без нагрузки 5-7 минут;
- перевести в верхнее положение среднюю рукоятку 1 управления гидрораспределителя (выдвижение-втягивание опор) и подождать 5…15 мин в зависимости от температуры окружающего воздуха.

Температуру рабочей жидкости в гидросистеме крана следует контролировать по показаниям на дисплее прибора безопасности в кабине машиниста крана и по показаниям термометра указателя уровня и температуры рабочей жидкости, установленного на гидробаке.

ВНИМАНИЕ!

При температуре окружающего воздуха ниже минус 25 °С рекомендуется после прогрева рабочей жидкости произвести 2-3 цикла выдвижения (втягивания) гидроцилиндров выдвижения выносных опор и гидроцилиндров вывешивания без нагрузки.

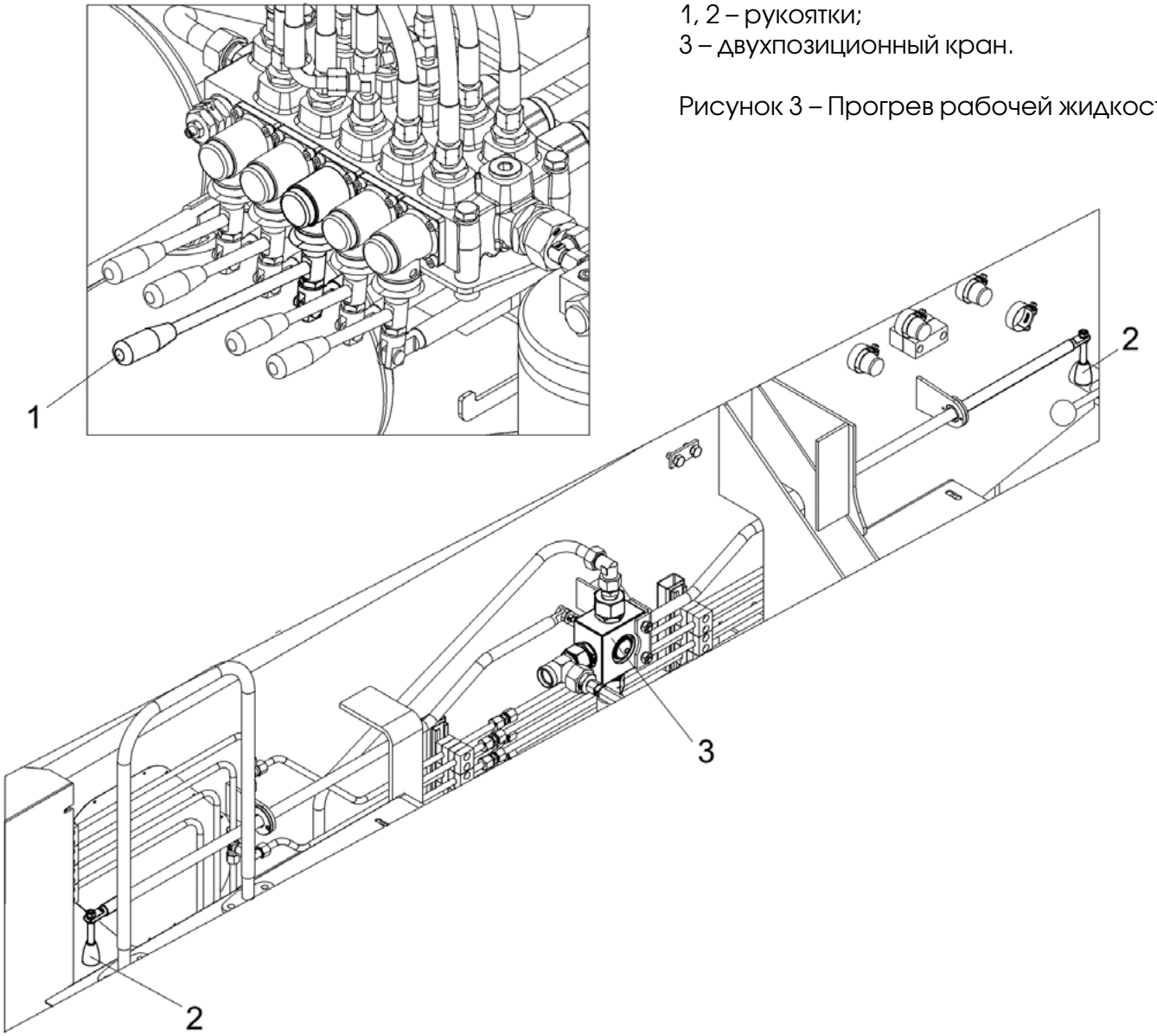

1, 2 – рукоятки;
3 – двухпозиционный кран.

Рисунок 3 – Прогрев рабочей жидкости

Телефон: Начальник ОППП тел. 8-800-100-25-44, доб. 3,1 (8-910-016-01-49)
Сайт: gakz.ru
Ссылка на полезную информацию:
https://www.gakz.ru/rus/service/information