ТАМОЖЕННЫЙ СОЮЗ

ОДОБРЕНИЕ ТИПА ТРАНСПОРТНОГО СРЕДСТВА

№ **ТС RU E-RU.MP03.00825.P6**

Срок действия с **03 ноября 2023 г.** по **02 ноября 2026 г.**

ОРГАН ПО СЕРТИФИКАЦИИ

Негосударственной некоммерческой организации "Ассоциация по безопасности машин и оборудования "ТЕСТ-СДМ" ("АС "ТЕСТ-СДМ")

место нахождения: 125424, Россия, Москва, ш. Волоколамское, 73; фактический адрес: 125424, Россия, Москва, ш. Волоколамское, 73;
тел.: +7 4954905880 / факс: +7 4954905907;
электронная почта: testsdm@testsdm.com; аттестат аккредитации № RA.RU.11MP03

ТРАНСПОРТНЫЕ СРЕДСТВА

МАРКА	ГАЛИЧАНИН
КОММЕРЧЕСКОЕ НАИМЕНОВАНИЕ	КС-55713-5, КС-55713-5В-4, КС-55729-5В-3, КС-55713-5В-1, КС-55713-5Л-1, КМА-150-5
ТИП	GAKZ/CRANE/KAMAZ/6x6-001
БАЗОВОЕ ТРАНСПОРТНОЕ СРЕДСТВО/ШАССИ	— / КАМАЗ KAMAZ-018/2011/TRCU-3axle-101
МОДИФИКАЦИИ	КС-55713-5, КС-55713-5В-4, КС-55729-5В-3, КС-55713-5В-1, КС-55713-5Л-1, КМА-150-5
КАТЕГОРИЯ	N_3G
ЭКОЛОГИЧЕСКИЙ КЛАСС	5
ЗАЯВИТЕЛЬ И ЕГО АДРЕС	Акционерное общество "Галичский автокрановый завод", ОГРН 1024401432450, место нахождения и фактический адрес: 157202, Костромская область, Галичский район, город Галич, улица Гладышева, дом 27, Российская Федерация, тел.: +7 (49437) 4-23-43, факс: +7 (49437) 4-23-43, электронная почта: info@gakz.ru
ИЗГОТОВИТЕЛЬ И ЕГО АДРЕС	Акционерное общество "Галичский автокрановый завод", место нахождения и фактический адрес: 157202, Костромская область, Галичский район, город Галич, улица Гладышева, дом 27, Российская Федерация
ПРЕДСТАВИТЕЛЬ ИЗГОТОВИТЕЛЯ И ЕГО АДРЕС	—
СБОРОЧНЫЙ ЗАВОД И ЕГО АДРЕС	157202, Костромская область, Галичский район, город Галич, улица Гладышева, дом 27, Российская Федерация
ПОСТАВЩИК СБОРОЧНЫХ КОМПЛЕКТОВ И ЕГО АДРЕС	—

соответствуют требованиям технического регламента Таможенного союза "О безопасности колесных транспортных средств".

Действие данного ОДОБРЕНИЯ ТИПА ТРАНСПОРТНОГО СРЕДСТВА распространяется на

серийно выпускаемую продукцию.

Данное ОДОБРЕНИЕ ТИПА ТРАНСПОРТНОГО СРЕДСТВА без приложений недействительно.
Приложение № 1. Общие характеристики транспортного средства
Приложение № 2. Перечень документов, явившихся основанием для оформления ОДОБРЕНИЯ ТИПА ТРАНСПОРТНОГО СРЕДСТВА
Приложение № 3. Описание маркировки транспортного средства
Приложение № 4. Общий вид транспортного средства на шести страницах

ДОПОЛНИТЕЛЬНАЯ ИНФОРМАЦИЯ

Показатели масс не могут превышать максимальных для конкретного базового шасси, указанных в одобрении типа на базовое шасси, на табличке изготовителя базового шасси и в его сопроводительной документации.

Транспортные средства не предназначены для перевозки опасных грузов.

Шасси марки КАМАЗ типа KAMAZ-018/2011/TRCU-3axle-101, выпущенные в обращение до 08.04.2022, имели обозначение типа 43118.

Допускается использование в качестве базовых шасси, выпущенных по предыдущим версиям одобрения типа шасси, с общими техническими характеристиками, соответствующими указанным в приложении № 1 к настоящему ОДОБРЕНИЮ ТИПА ТРАНСПОРТНОГО СРЕДСТВА, с применявшимся ранее обозначением типа 43118 модификаций 43118-А5, 43118-50, 43118-RR, 43118-RS.

Наименование транспортных средств модификаций КС-55713-5, КС-55713-5В-4, КС-55729-5В-3, КС-55713-5В-1, КС-55713-5Л-1, определяемое их назначением: специальный, кран автомобильный.

Наименование транспортных средств модификации КМА-150-5, определяемое их назначением: специальный, грузовой бортовой оснащенный краном-манипулятором.

Коммерческое наименование	Шасси (модификация)	Модификации
КМА-150-5	43118-А5, 43118-50, 43118-RR, 43118-RS	КМА-150-5
КС-55713-5	43118-А5, 43118-50	КС-55713-5
КС-55713-5В-1		КС-55713-5В-1
КС-55713-5В-4		КС-55713-5В-4
КС-55713-5Л-1		КС-55713-5Л-1

Коммерческое наименование	Шасси (модификация)	Модификации
КС-55729-5В-3	43118-А5, 43118-50	КС-55729-5В-3

Руководитель органа по сертификации **С.Е. Тихомиров**
инициалы, фамилия

Дата оформления « 09 » октября 2023 г.

ОДОБРЕНИЕ ТИПА ТРАНСПОРТНОГО СРЕДСТВА УТВЕРЖДЕНО.
Внесена запись в реестр за № ТС RU E-RU.MP03.00825.P6 от « 31 » октября 2023 г.

Руководитель (заместитель Руководителя) **РОССТАНДАРТА**
наименование уполномоченного органа государственного управления
А.П. Шалаев
инициалы, фамилия

СВЕДЕНИЯ О СЕРТИФИКАТЕ ЭП

Сертификат: 01D9A9ACABB5FCC0000BADBA00060002
Кому выдан: Тихомиров Станислав Евгеньевич
Действителен: с 28.06.2023 до 30.06.2024

Подлинник электронного документа, подписанного ЭП, хранится в системе электронного документооборота Федерального агентства по техническому регулированию и метрологии

СВЕДЕНИЯ О СЕРТИФИКАТЕ ЭП

Сертификат: 3581AA9F5E0B3C348ADD4D25C46AACF5
Кому выдан: Шалаев Антон Павлович
Действителен: с 14.12.2022 до 08.03.2024

ОБЩИЕ ХАРАКТЕРИСТИКИ ТРАНСПОРТНОГО СРЕДСТВА

для модификаций	**КМА-150-5**
Колесная формула/ведущие колеса	6х6 / все
Схема компоновки транспортного средства	кабина над двигателем
Расположение двигателя	переднее продольное
Исполнение загрузочного пространства	грузовая платформа с бортами или без них, краноманипуляторная установка с рабочей платформой или без нее, с оборудованием для бурения или без него
Назначение	для перевозки различных грузов, выполнения погрузочно-разгрузочных работ, для выполнения работ на высоте в пределах зоны обслуживания (для исполнения с рабочей платформой), для буровых работ (для исполнения с оборудованием для бурения)
Кабина	цельнометаллическая, двухдверная, двухместная, откидывающаяся вперед, без спального места; цельнометаллическая, двухдверная, трехместная, откидывающаяся вперед, без спального места; цельнометаллическая, двухдверная, двухместная, откидывающаяся вперед, со спальным местом; цельнометаллическая, двухдверная, трехместная, откидывающаяся вперед, со спальным местом

для модификаций	**КС-55713-5, КС-55713-5В-4, КС-55729-5В-3, КС-55713-5В-1, КС-55713-5Л-1**
Колесная формула/ведущие колеса	6х6 / все
Схема компоновки транспортного средства	кабина над двигателем
Расположение двигателя	переднее продольное
Исполнение загрузочного пространства	оборудование в составе: дополнительной рамы с гидравлическими опорами; поворотной платформы с кабиной управления и грузовой лебедкой; секционной телескопической стрелы с грузовым канатом, крюковой подвеской, гуськом или без него; гидромеханической трансмиссии привода оборудования; пультов управления, электрооборудования и приборов безопасности
Назначение	для выполнения строительно-монтажных и погрузочно-разгрузочных работ
Кабина	цельнометаллическая, двухдверная, двухместная, откидывающаяся вперед, без спального места; цельнометаллическая, двухдверная, трехместная, откидывающаяся вперед, без спального места; цельнометаллическая, двухдверная, двухместная, откидывающаяся вперед, со спальным местом; цельнометаллическая, двухдверная, трехместная, откидывающаяся вперед, со спальным местом

Приложение № 1

для модификаций	**КМА-150-5**	**КС-55713-5**	**КС-55713-5В-1**
Габаритные размеры, мм			
– длина	8000…12000	12000	11800…12000
– ширина	2550		
– высота	4000	3800…4000	3915…4000
База, мм	4100 + 1320 или 4400 + 1320 или 3690 + 1320 или 4600 + 1320	3690 + 1320	
Колея передних/задних колес, мм	2050 / 2050		

для модификаций	**КС-55713-5В-4, КС-55729-5В-3**	**КС-55713-5Л-1**
Габаритные размеры, мм		
– длина	11980…12000	11800…12000
– ширина	2550	
– высота	3970…4000	3900…4000
База, мм	3690 + 1320	
Колея передних/задних колес, мм	2050 / 2050	

для модификаций	**КМА-150-5**	**КС-55713-5**	**КС-55713-5В-1**
Масса транспортного средства в снаряженном состоянии, кг	10000…15000	21350…22425	21085…22425
Технически допустимая максимальная масса транспортного средства, кг	19900…22500	21500…22500	21235…22500
Технически допустимая максимальная масса, приходящаяся на каждую из осей транспортного средства, начиная с передней оси, кг			
– на 1-ую ось	5600…6500	6500	6075…6500
– на 2-ую ось	7150…8000	7500…8000	
– на 3-ью ось	7150…8000	7500…8000	
Технически допустимая максимальная масса автопоезда, кг	31900…34500	34500	
Максимальная масса прицепа, кг			
– прицеп без тормозной системы	буксировка прицепа без тормозной системы не предусмотрена		
– прицеп с тормозной системой	12000		

для модификаций	**КС-55713-5В-4, КС-55729-5В-3**	**КС-55713-5Л-1**
Масса транспортного средства в снаряженном состоянии, кг	22350…22425	20730…22425

Приложение № 1

для модификаций	**КС-55713-5В-4, КС-55729-5В-3**	**КС-55713-5Л-1**
Технически допустимая максимальная масса транспортного средства, кг	22500	20880…22500
Технически допустимая максимальная масса, приходящаяся на каждую из осей транспортного средства, начиная с передней оси, кг		
– на 1-ую ось	6500	5980…6500
– на 2-ую ось	8000	7450…8000
– на 3-ью ось	8000	7450…8000
Технически допустимая максимальная масса автопоезда, кг	34500	
Максимальная масса прицепа, кг		
– прицеп без тормозной системы	буксировка прицепа без тормозной системы не предусмотрена	
– прицеп с тормозной системой	12000	

для модификаций шасси	**43118-50**	
Двигатель внутреннего сгорания (марка, тип)	КАМАЗ 740.705-300	
	четырехтактный дизель	
– количество и расположение цилиндров	8, V-образное	
– рабочий объем цилиндров, $см^3$	11762	
– степень сжатия	17.6…18.4	
– максимальная мощность, кВт ($мин^{-1}$)*	221 (1900)	
– максимальный крутящий момент, Н·м ($мин^{-1}$)	1275 (1300)	
Топливо	дизельное топливо	
Система питания (тип)	Common Rail, непосредственный впрыск топлива с общей рампой	
Блок управления (маркировка)	СОАТЭ, 55.3763 или СОАТЭ, 55.3763-10	BOSCH, EDC7UC31-14J0 (0 281 020 114)
ТНВД (тип, маркировка)	АЗПИ, А-08-004	BOSCH, CP3.4 (0 445 020 089)
Форсунки (тип, маркировка)	АЗПИ, А-04-001; ЯЗДА, 25.1112010	BOSCH, CRIN 2 (0 445 120 153)
Нагнетатель воздуха (тип, маркировка)	Borg Warner Turbo Systems, S300G; Kangyue Technology, JP100K; CZ, C31; Holset, HE400WG; Cummins Turbo Technologies, JP100K	
Воздушный фильтр (тип, маркировка)	Автоагрегат, ФВ725.1109510-10; Автоагрегат, ФВ725.1109510-10-01	
Глушители шума впуска (маркировка)		
– 1 ступень	функцию глушителя шума впуска выполняет воздушный фильтр	

* - значения получены при проведении измерений по процедуре, предусмотренной Правилами ООН № 85-00 (с дополнениями 1 - 5)

Приложение № 1

для модификаций шасси	**43118-50**	
Система выпуска и нейтрализации отработавших газов	один глушитель, система нейтрализации отработавших газов	
Нейтрализаторы (маркировка)		
– 1 ступень	интегрирован с глушителем	
Глушители (маркировка)		
– 1 ступень	59389; 59389-5; 14РКа5490-1206010-02; 14РКа5490-1206010-05; ПТС995-1206010-24; ПТС995-1206010-24-1; 14РКа5490-1206010; ПТС995-1206010	59389; 59389-5; 14РКа5490-1206010-02; 14РКа5490-1206010-05; ПТС995-1206010-24; ПТС995-1206010-24-1

для модификаций шасси	**43118-RR**	
Двигатель внутреннего сгорания (марка, тип)	Cummins ISL340 50	КАМАЗ 689.512-340
	четырехтактный дизель	
– количество и расположение цилиндров	6, рядное	
– рабочий объем цилиндров, см^3	8880	
– степень сжатия	16.3…16.9	
– максимальная мощность, кВт (мин$^{-1}$)*	245 (2100)	
– максимальный крутящий момент, Н·м (мин$^{-1}$)	1482 (1400)	
Топливо	дизельное топливо	
Система питания (тип)	Common Rail, непосредственный впрыск топлива с общей рампой	
Блок управления (маркировка)	Cummins, CM2880	
ТНВД (тип, маркировка)	Cummins, CCR 1600	
Форсунки (тип, маркировка)	BOSCH, 0445	
Нагнетатель воздуха (тип, маркировка)	Holset, HE400WG	
Воздушный фильтр (тип, маркировка)	Автоагрегат, ФВ728.1109510	
Глушители шума впуска (маркировка)		
– 1 ступень	функцию глушителя шума впуска выполняет воздушный фильтр	
Система выпуска и нейтрализации отработавших газов	один глушитель, система нейтрализации отработавших газов	
Нейтрализаторы (маркировка)		
– 1 ступень	интегрирован с глушителем	
Глушители (маркировка)		
– 1 ступень	A053M298	

* - значения получены при проведении измерений по процедуре, предусмотренной Правилами ООН № 85-00 (с дополнениями 1 - 5)

Приложение № 1

для модификаций шасси	**43118-RS**	
Двигатель внутреннего сгорания (марка, тип)	Cummins ISL360 50	КАМАЗ 689.511-360
	четырехтактный дизель	
– количество и расположение цилиндров	6, рядное	
– рабочий объем цилиндров, $см^3$	8880	
– степень сжатия	16.3…16.9	
– максимальная мощность, кВт ($мин^{-1}$)*	258 (2100)	
– максимальный крутящий момент, Н·м ($мин^{-1}$)	1532 (1400)	
Топливо	дизельное топливо	
Система питания (тип)	Common Rail, непосредственный впрыск топлива с общей рампой	
Блок управления (маркировка)	Cummins, CM2880	
ТНВД (тип, маркировка)	Cummins, CCR 1600	
Форсунки (тип, маркировка)	BOSCH, 0445	
Нагнетатель воздуха (тип, маркировка)	Holset, HE400WG	
Воздушный фильтр (тип, маркировка)	Автоагрегат, ФВ728.1109510	
Глушители шума впуска (маркировка)		
– 1 ступень	функцию глушителя шума впуска выполняет воздушный фильтр	
Система выпуска и нейтрализации отработавших газов	один глушитель, система нейтрализации отработавших газов	
Нейтрализаторы (маркировка)		
– 1 ступень	интегрирован с глушителем	
Глушители (маркировка)		
– 1 ступень	A053M298	

* - значения получены при проведении измерений по процедуре, предусмотренной Правилами ООН № 85-00 (с дополнениями 1 - 5)

Приложение № 1

для модификаций шасси	**43118-А5**	
Двигатель внутреннего сгорания (марка, тип)	КАМАЗ 667.511-300	Cummins ISB6.7E5300
	четырехтактный дизель	
– количество и расположение цилиндров	6, рядное	
– рабочий объем цилиндров, см^3	6700	
– степень сжатия	17.0…17.6	
– максимальная мощность, кВт (мин$^{-1}$)*	215 (2500)	
– максимальный крутящий момент, Н·м (мин$^{-1}$)	1087 (1300)	
Топливо	дизельное топливо	
Система питания (тип)	Common Rail, непосредственный впрыск топлива с общей рампой	
Блок управления (маркировка)	Cummins, CM2880	
ТНВД (тип, маркировка)	BOSCH, CR/CP3S3/L110	
Форсунки (тип, маркировка)	BOSCH, CRIN 2 (0 445 120 329)	
Нагнетатель воздуха (тип, маркировка)	Holset, HE351W	
Воздушный фильтр (тип, маркировка)	Автоагрегат, ФВ721.1109510-10; Автоагрегат, ФВ728.1109510	
Глушители шума впуска (маркировка)		
– 1 ступень	функцию глушителя шума впуска выполняет воздушный фильтр	
Система выпуска и нейтрализации отработавших газов	один глушитель, система нейтрализации отработавших газов	
Нейтрализаторы (маркировка)		
– 1 ступень	интегрирован с глушителем	
Глушители (маркировка)		
– 1 ступень	4378055 (A051E060); 4378057 (A051K628); 5418405 (A059K500); 5418406 (A059K501)	

* - значения получены при проведении измерений по процедуре, предусмотренной Правилами ООН № 85-00 (с дополнениями 1 - 5)

для модификаций шасси	**43118-А5, 43118-50**
Трансмиссия	механическая, с ручным управлением
Сцепление (марка, тип)	ZF&SACHS или DÖNMEZ или Changchun Yidong Clutch или Prawolf (Huzhou) Clutch Co., Ltd. или ООО «Ледов-РАМ», сухое, однодисковое
Коробка передач (марка, тип)	ZF, 9S1310TO или ZF КАМА 1310TO
	механическая, с ручным управлением

Приложение № 1

для модификаций шасси	**43118-А5, 43118-50**	
– число передач и передаточные числа	вперед – 9, назад – 1	
дополнительная понижающая передача -	9.480	9.480
I -	6.580	6.580
II -	4.680	4.680
III -	3.480	3.480
IV -	2.620	2.620
V -	1.890	1.890
VI -	1.350	1.350
VII -	1.000	1.000
VIII -	0.750	0.750
IX -	—	—
X -	—	—
XI -	—	—
XII -	—	—
XIII -	—	—
XIV -	—	—
XV -	—	—
XVI -	—	—
З.Х. I -	8.970	8.970
З.Х. II -	—	—
Раздаточная коробка (тип)	КАМАЗ-621, механическая, двухступенчатая, с блокировкой межосевого дифференциала	КАМАЗ-65111, механическая, двухступенчатая, с блокировкой межосевого дифференциала
– число передач и передаточные числа	2	
высшее -	0.872	0.917
низшее -	1.593	1.662
Главная передача (тип)	КАМАЗ, двойная, с блокируемым межколесным дифференциалом	
– передаточное число	5.940 или 6.530 или 7.220	

для модификаций шасси	**43118-50**
Трансмиссия	механическая, с ручным управлением
Сцепление (марка, тип)	ZF&SACHS или DÖNMEZ или Changchun Yidong Clutch или Prawolf (Huzhou) Clutch Co., Ltd. или ООО «Ледов-РАМ», сухое, однодисковое
Коробка передач (марка, тип)	КАМАЗ, 154
	механическая, с ручным управлением

Приложение № 1

для модификаций шасси	**43118-50**	
– число передач и передаточные числа	вперед – 10, назад – 2	
дополнительная понижающая передача -	—	—
I -	7.820	7.820
II -	6.380	6.380
III -	4.030	4.030
IV -	3.290	3.290
V -	2.500	2.500
VI -	2.040	2.040
VII -	1.530	1.530
VIII -	1.250	1.250
IX -	1.000	1.000
X -	0.815	0.815
XI -	—	—
XII -	—	—
XIII -	—	—
XIV -	—	—
XV -	—	—
XVI -	—	—
З.Х. I -	7.380	7.380
З.Х. II -	6.020	6.020
Раздаточная коробка (тип)	КАМАЗ-621, механическая, двухступенчатая, с блокировкой межосевого дифференциала	КАМАЗ-65111, механическая, двухступенчатая, с блокировкой межосевого дифференциала
– число передач и передаточные числа	2	
высшее -	0.872	0.917
низшее -	1.593	1.662
Главная передача (тип)	КАМАЗ, двойная, с блокируемым межколесным дифференциалом	
– передаточное число	5.940 или 6.530 или 7.220	

для модификаций шасси	**43118-RR, 43118-RS**
Трансмиссия	механическая, с ручным управлением
Сцепление (марка, тип)	ZF&SACHS или DÖNMEZ или Changchun Yidong Clutch или Prawolf (Huzhou) Clutch Co., Ltd. или ООО «Ледов-РАМ», сухое, однодисковое
Коробка передач (марка, тип)	ZF, 16S1820TO или ZF, 16S1822TO или ZF, 16S1825TO или ZF, 16S2220TO или ZF КАМА 1820TO или ZF КАМА 1822TO или ZF КАМА 1825TO или ZF КАМА 2220TO
	механическая, с ручным управлением

Приложение № 1

для модификаций шасси	**43118-RR, 43118-RS**
– число передач и передаточные числа	вперед – 16, назад – 2
дополнительная понижающая передача -	—
I -	13.800
II -	11.540
III -	9.490
IV -	7.930
V -	6.530
VI -	5.460
VII -	4.570
VIII -	3.820
IX -	3.020
X -	2.530
XI -	2.080
XII -	1.740
XIII -	1.430
XIV -	1.200
XV -	1.000
XVI -	0.840
З.Х. I -	12.920
З.Х. II -	10.800
Раздаточная коробка (тип)	КАМАЗ-65111, механическая, двухступенчатая, с блокировкой межосевого дифференциала
– число передач и передаточные числа	2
высшее -	0.917
низшее -	1.662
Главная передача (тип)	КАМАЗ, двойная, с блокируемым межколесным дифференциалом
– передаточное число	5.940

Подвеска	
Передняя (описание)	зависимая, на двух полуэллиптических рессорах, с гидравлическими амортизаторами, без стабилизатора поперечной устойчивости или зависимая, на двух полуэллиптических рессорах, с гидравлическими амортизаторами, со стабилизатором поперечной устойчивости
Задняя (описание)	балансирная, на двух полуэллиптических рессорах, с реактивными штангами, без стабилизатора поперечной устойчивости или пневматическая, с гидравлическими амортизаторами, со стабилизатором поперечной устойчивости заднего моста

Рулевое управление (описание)	с гидроусилителем
– рулевой механизм (тип)	«винт - шариковая гайка - рейка - сектор»

Приложение № 1

Тормозные системы	
Рабочая (описание)	пневматический двухконтурный привод с разделением на контуры на переднюю ось и заднюю тележку, с АБС; тормозные механизмы всех колес - барабанные
Запасная (описание)	каждый контур рабочей тормозной системы
Стояночная (описание)	привод от пружинных энергоаккумуляторов к тормозным механизмам колес задней тележки
Вспомогательная (износостойкая) (описание)	моторный тормоз-замедлитель

Шины	обозначение размера	индекс несущей способности для максимально допустимой нагрузки	обозначение категории скорости
	425/85R21	146	G или J или K
		156	J или G или K
	390/95R20		J

Оборудование транспортного средства	устройство вызова экстренных оперативных служб с функцией автоматического срабатывания при опрокидывании (оборудование шасси); устройство ограничения максимальной скорости (функцию устройства ограничения максимальной скорости выполняет электронный блок управления двигателем) (оборудование шасси); дневные ходовые огни (оборудование шасси) по заказу: кондиционер (оборудование шасси); дополнительная балка аутригеров (входит в комплект краноманипуляторной установки) (для КМА-150-5); предпусковой подогреватель двигателя (оборудование шасси); лебедка (оборудование шасси); кондиционер (кабины крановщика); тахограф; аппаратура спутниковой навигации; боковые габаритные фонари, совмещенные со световозвращателями (для КС-55713-5, КС-55713-5В-4, КС-55729-5В-3, КС-55713-5В-1, КС-55713-5Л-1); светоотражающая маркировка (для КС-55713-5, КС-55713-5В-4, КС-55729-5В-3, КС-55713-5В-1, КС-55713-5Л-1); передние противотуманные фары (для транспортных средств на шасси, имеющих официальное утверждение на основании Правил ООН № 48-05) (оборудование шасси); дополнительные крюковые

Приложение № 1

Оборудование транспортного средства (продолжение)	подвески (для КС-55713-5, КС-55713-5В-4, КС-55729-5В-3, КС-55713-5В-1, КС-55713-5Л-1); рабочая платформа (люлька) (для КМА -150-5); оборудование для бурения (для КМА-150-5)

Руководитель органа по сертификации **С.Е. Тихомиров**

инициалы, фамилия

СВЕДЕНИЯ О СЕРТИФИКАТЕ ЭП

Сертификат: 01D9A9ACABB5FCC0000BADBA00060002
Кому выдан: Тихомиров Станислав Евгеньевич
Действителен: с 28.06.2023 до 30.06.2024

Перечень документов, явившихся основанием для оформления
ОДОБРЕНИЯ ТИПА ТРАНСПОРТНОГО СРЕДСТВА

Элементы объектов технического регулирования, в отношении которых установлены требования безопасности	Наименование и происхождение документа, подтверждающего соответствие	Номер документа и дата выпуска
1	2	3
Кондиционеры и холодильное оборудование, пункт 12 ТР ТС 018/2011	Декларация о соответствии, Акционерное общество "Галичский автокрановый завод", Российская Федерация	ЕАЭС № RU Д-RU.PA04.B.59876/23 с 13.06.2023 по 12.06.2027
Возможность оснащения аппаратурой спутниковой навигации, пункт 13 ТР ТС 018/2011	—"—	—"—
Оснащение устройством вызова экстренных оперативных служб, пункт 13.1 ТР ТС 018/2011	—"—	—"—
Возможность оснащения тахографами, пункт 14 ТР ТС 018/2011	—"—	—"—
Интерфейс, пункт 15 ТР ТС 018/2011	—"—	—"—
Световозвращатели, Правила ООН № 3-02	Сообщение, Государственный комитет Российской Федерации по стандартизации и метрологии, Российская Федерация	E22 3-02 98514 Ext. 1 от 12.01.2000 E22 3-02 99507 от 27.05.1999
	Сообщение, Федеральное агентство по техническому регулированию и метрологии, Российская Федерация	E22*3R02/17*98514*02 от 11.10.2018
	Сертификат соответствия, Орган по сертификации Общества с ограниченной ответственностью «Международный центр сертификации», 012/S-032, Республика Армения	ЕАЭС AM 012/S.A-0005-2022 с 06.07.2022 по 05.07.2026
	Одобрение типа, Орган по сертификации механических транспортных средств и прицепов, их составных частей и предметов оборудования "САТР-ФОНД" Межотраслевого Фонда "Сертификация автотранспорта САТР", РОСС RU.0001.11МТ02, Российская Федерация	ТС RU K-RU.MT02.00046.P9 с 28.09.2023 по 27.09.2026

Приложение № 2

1	2	3
Устройства для освещения заднего регистрационного знака, Правила ООН № 4-00	Одобрение типа, Орган по сертификации механических транспортных средств и прицепов, их составных частей и предметов оборудования "САТР-ФОНД" Межотраслевого Фонда "Сертификация автотранспорта САТР", РОСС RU.0001.11МТ02, Российская Федерация	ТС RU K-RU.MT02.00046.P9 с 28.09.2023 по 27.09.2026
Указатели поворота, Правила ООН № 6-01	__"__	__"__
Габаритные огни, сигналы торможения, Правила ООН № 7-02	Сообщение, Федеральное агентство по техническому регулированию и метрологии, Российская Федерация	E22 R7 02 06506 от 21.03.2006
	Одобрение типа, Орган по сертификации механических транспортных средств и прицепов, их составных частей и предметов оборудования "САТР-ФОНД" Межотраслевого Фонда "Сертификация автотранспорта САТР", РОСС RU.0001.11МТ02, Российская Федерация	ТС RU K-RU.MT02.00046.P9 с 28.09.2023 по 27.09.2026
Устойчивость к воздействию внешних источников электромагнитного излучения и электромагнитная совместимость, Правила ООН № 10-05	__"__	__"__
Эффективность тормозных систем, Правила ООН № 13-11	__"__	__"__
Места крепления ремней безопасности, Правила ООН № 14-07	__"__	__"__
Оснащение транспортных средств удерживающими системами, Правила ООН № 16-06	__"__	__"__
Прочность сидений и их креплений, Правила ООН № 17-08	__"__	__"__

Приложение № 2

1	2	3
Защита транспортного средства от несанкционированного использования, Правила ООН № 18-03	Одобрение типа, Орган по сертификации механических транспортных средств и прицепов, их составных частей и предметов оборудования "САТР-ФОНД" Межотраслевого Фонда "Сертификация автотранспорта САТР", РОСС RU.0001.11МТ02, Российская Федерация	ТС RU K-RU.MT02.00046.P9 с 28.09.2023 по 27.09.2026
Передние противотуманные фары, Правила ООН № 19-04	—"—	—"—
Фонари заднего хода, Правила ООН № 23-00	—"—	—"—
Выбросы, Правила ООН № 24-03	—"—	—"—
Оснащение звуковыми сигнальными приборами, Правила ООН № 28-00	—"—	—"—
Защитные свойства кабин, Правила ООН № 29-02	—"—	—"—
Пожарная безопасность, Правила ООН № 34-03	—"—	—"—
Задние противотуманные огни, Правила ООН № 38-00	—"—	—"—
Механизмы измерения скорости, Правила ООН № 39-00	—"—	—"—
Механизмы измерения скорости, Правила ООН № 39-01	—"—	—"—
Оснащение безопасными стёклами, Правила ООН № 43-00	Сообщение, Федеральное агентство по техническому регулированию и метрологии, Российская Федерация	E22 43R00 0068 от 28.03.2006 VII E22 43R00 0138 Ext.00 от 20.06.2011 E22 43R00 0137 Ext. 01 от 03.02.2017
	Сообщение, RDW, Нидерланды	E4-43R-000291 Ext.00 от 23.07.2008
	Сертификат соответствия, Орган по сертификации Негосударственной некоммерческой организации "Ассоциация по безопасности машин и оборудования "ТЕСТ-СДМ", RA.RU.11MP03, Российская Федерация	ЕАЭС RU C-RU.MP03.B.00294/23 с 04.04.2023 по 03.04.2027

Приложение № 2

1	2	3
Оснащение безопасными стёклами, Правила ООН № 43-01	Сообщение, Федеральное агентство по техническому регулированию и метрологии, Российская Федерация	E22*43R01/08*1019*00 от 22.10.2019 E22*43R01/08*1020*00 от 22.10.2019 E22*43R01/08*1021*00 от 22.10.2019 E22*43R01/08*1022*00 от 22.10.2019
	Сообщение, Государственный комитет по стандартизации Республики Беларусь, Республика Беларусь	E28*43R01/00*1464*01 от 14.03.2019 E28*43R01/00*1891*00 от 28.10.2019 E28 43R-01 1454 от 23.05.2017 E28 43R-01 1742 от 22.03.2018
	Одобрение типа, Орган по сертификации механических транспортных средств и прицепов, их составных частей и предметов оборудования "САТР-ФОНД" Межотраслевого Фонда "Сертификация автотранспорта САТР", РОСС RU.0001.11МТ02, Российская Федерация	ТС RU K-RU.MT02.00046.P9 с 28.09.2023 по 27.09.2026
Оснащение устройствами непрямого обзора, Правила ООН № 46-04	—"—	—"—
Оснащение устройствами освещения и световой сигнализации, Правила ООН № 48-04	Сертификат соответствия, Орган по сертификации Негосударственной некоммерческой организации "Ассоциация по безопасности машин и оборудования "ТЕСТ-СДМ", RA.RU.11MP03, Российская Федерация	ЕАЭС RU C-RU.MP03.B.00295/23 с 04.04.2023 по 03.04.2027
	Одобрение типа, Орган по сертификации механических транспортных средств и прицепов, их составных частей и предметов оборудования "САТР-ФОНД" Межотраслевого Фонда "Сертификация автотранспорта САТР", РОСС RU.0001.11МТ02, Российская Федерация	ТС RU K-RU.MT02.00046.P9 с 28.09.2023 по 27.09.2026

Приложение № 2

1	2	3
Оснащение устройствами освещения и световой сигнализации, Правила ООН № 48-05	Сертификат соответствия, Орган по сертификации Негосударственной некоммерческой организации "Ассоциация по безопасности машин и оборудования "ТЕСТ-СДМ", RA.RU.11MP03, Российская Федерация	ЕАЭС RU C-RU.MP03.B.00296/23 с 04.04.2023 по 03.04.2027
	Одобрение типа, Орган по сертификации механических транспортных средств и прицепов, их составных частей и предметов оборудования "САТР-ФОНД" Межотраслевого Фонда "Сертификация автотранспорта САТР", РОСС RU.0001.11MT02, Российская Федерация	ТС RU K-RU.MT02.00046.P9 с 28.09.2023 по 27.09.2026
Выбросы, Правила ООН № 49-05 (уровень выбросов B2, уровень требований в отношении бортовой диагностики, долговечности, контроля NOx - "G") (экологический класс 5)	—"—	—"—
Внешний шум, Правила ООН № 51-02	—"—	—"—
Оснащение шинами*, Правила ООН № 54-00	—"—	—"—
Оснащение сцепными устройствами, Правила ООН № 55-01	—"—	—"—
Травмобезопасность наружных выступов, Правила ООН № 61-00	—"—	—"—
Рулевое управление, Правила ООН № 79-01	—"—	—"—
Максимальная мощность, Правила ООН № 85-00	—"—	—"—
Дневные ходовые огни, Правила ООН № 87-00	—"—	—"—
Оснащение устройствами ограничения максимальной скорости, Правила ООН № 89-00	—"—	—"—
Боковые габаритные фонари, Правила ООН № 91-00	Сообщение, Государственный комитет Российской Федерации по стандартизации и метрологии, Российская Федерация	E22 91-00 98514 Ext. 1 от 12.01.2000

Приложение № 2

1	2	3
Боковые габаритные фонари, Правила ООН № 91-00 (продолжение)	Сообщение, Федеральное агентство по техническому регулированию и метрологии, Российская Федерация	E22*91R00/17*98514*02 от 11.10.2018
	Сертификат соответствия, Орган по сертификации Общества с ограниченной ответственностью «Международный центр сертификации», 012/S-032, Республика Армения	ЕАЭС AM 012/S.A-0005-2022 с 06.07.2022 по 05.07.2026
	Одобрение типа, Орган по сертификации механических транспортных средств и прицепов, их составных частей и предметов оборудования "САТР-ФОНД" Межотраслевого Фонда "Сертификация автотранспорта САТР", РОСС RU.0001.11МТ02, Российская Федерация	ТС RU K-RU.MT02.00046.P9 с 28.09.2023 по 27.09.2026
Светоотражающая маркировка, Правила ООН № 104-00	Сообщение, Ministere des Transports, Великое Герцогство Люксембург	E13*104R00*104R00*0001*00 от 06.09.2006
	Сообщение, RDW, Нидерланды	E4-104R-00 0001 Ext.06 от 26.08.2010
	Сообщение, Kraftfahrt-Bundesamt, Федеративная Республика Германия	E1 00821 Ext.02 от 03.03.2003
Фары ближнего и дальнего света, Правила ООН № 112-01	Одобрение типа, Орган по сертификации механических транспортных средств и прицепов, их составных частей и предметов оборудования "САТР-ФОНД" Межотраслевого Фонда "Сертификация автотранспорта САТР", РОСС RU.0001.11МТ02, Российская Федерация	ТС RU K-RU.MT02.00046.P9 с 28.09.2023 по 27.09.2026
Уровень шума от качения шин*, Правила ООН № 117-02, стадия 2	—"—	—"—

Приложение № 2

1	2	3
Сопротивление качению шин*, Правила ООН № 117-02, стадия 2	Одобрение типа, Орган по сертификации механических транспортных средств и прицепов, их составных частей и предметов оборудования "САТР-ФОНД" Межотраслевого Фонда "Сертификация автотранспорта САТР", РОСС RU.0001.11МТ02, Российская Федерация	ТС RU K-RU.MT02.00046.P9 с 28.09.2023 по 27.09.2026
Органы управления транспортных средств - идентификация, Правила ООН № 121-00	__"__	__"__
Органы управления транспортных средств - идентификация, Правила ООН № 121-01	__"__	__"__
Системы отопления, Правила ООН № 122-00	__"__	__"__
Замки и петли дверей, Глобальные технические правила ООН № 1	__"__	__"__
Внутренний шум, пункт 2 приложения № 3 к ТР ТС 018/2011	__"__	__"__
Содержание вредных (загрязняющих) веществ в воздухе обитаемого помещения транспортного средства, пункт 3 приложения № 3 к ТР ТС 018/2011	__"__	__"__
Устойчивость, пункт 4 приложения № 3 к ТР ТС 018/2011	Сертификат соответствия, Орган по сертификации Негосударственной некоммерческой организации "Ассоциация по безопасности машин и оборудования "ТЕСТ-СДМ", RA.RU.11МР03, Российская Федерация	ЕАЭС RU C-RU.MP03.B.00340/23 с 13.06.2023 по 12.06.2027
	Одобрение типа, Орган по сертификации механических транспортных средств и прицепов, их составных частей и предметов оборудования "САТР-ФОНД" Межотраслевого Фонда "Сертификация автотранспорта САТР", РОСС RU.0001.11МТ02, Российская Федерация	ТС RU K-RU.MT02.00046.P9 с 28.09.2023 по 27.09.2026

Приложение № 2

1	2	3
Передняя обзорность, пункт 5 приложения № 3 к ТР ТС 018/2011	Одобрение типа, Орган по сертификации механических транспортных средств и прицепов, их составных частей и предметов оборудования "САТР-ФОНД" Межотраслевого Фонда "Сертификация автотранспорта САТР", РОСС RU.0001.11МТ02, Российская Федерация	ТС RU K-RU.MT02.00046.P9 с 28.09.2023 по 27.09.2026
Вентиляция, отопление и кондиционирование, пункт 6 приложения № 3 к ТР ТС 018/2011	—"—	—"—
Весовые ограничения, действующие в отношении транспортных средств, пункт 14 приложения № 3 к ТР ТС 018/2011	Сертификат соответствия, Орган по сертификации Негосударственной некоммерческой организации "Ассоциация по безопасности машин и оборудования "ТЕСТ-СДМ", RA.RU.11МР03, Российская Федерация	ЕАЭС RU C-RU.MP03.B.00341/23 с 13.06.2023 по 12.06.2027
Оснащение устройством вызова экстренных оперативных служб, пункт 16 приложения № 3 к ТР ТС 018/2011	Одобрение типа, Орган по сертификации механических транспортных средств и прицепов, их составных частей и предметов оборудования "САТР-ФОНД" Межотраслевого Фонда "Сертификация автотранспорта САТР", РОСС RU.0001.11МТ02, Российская Федерация	ТС RU K-RU.MT02.00046.P9 с 28.09.2023 по 27.09.2026
Требования к автокранам и транспортным средствам, оснащенным кранами-манипуляторами, пункт 1.4 приложения № 6 к ТР ТС 018/2011	Сертификат соответствия, Орган по сертификации Негосударственной некоммерческой организации "Ассоциация по безопасности машин и оборудования "ТЕСТ-СДМ", RA.RU.11МР03, Российская Федерация	ЕАЭС RU C-RU.MP03.B.00301/23 с 04.04.2023 по 03.04.2027
Требования к транспортным средствам, оснащенным подъемниками с рабочими платформами, пункт 1.22 приложения № 6 к ТР ТС 018/2011	—"—	ЕАЭС RU C-RU.MP03.B.00342/23 с 13.06.2023 по 12.06.2027

Приложение № 2

1	2	3
Требования к машинам строительным, дорожным и землеройным, пункт 2.1 приложения № 6 к ТР ТС 018/2011	Сертификат соответствия, Орган по сертификации Негосударственной некоммерческой организации "Ассоциация по безопасности машин и оборудования "ТЕСТ-СДМ", RA.RU.11MP03, Российская Федерация	ЕАЭС RU C-RU.MP03.B.00343/23 с 13.06.2023 по 12.06.2027
Маркировка и возможность идентификации, приложение № 7 к ТР ТС 018/2011	Декларация о соответствии, Акционерное общество "Галичский автокрановый завод", Российская Федерация	ЕАЭС № RU Д-RU.PA04.B.59876/23 с 13.06.2023 по 12.06.2027

* Допускается установка шин, соответствующих критериям размерности, минимально допустимого индекса нагрузки и минимальной скоростной категории и имеющих иные подтверждающие соответствие документы (при наличии на шинах маркировки по Правилам ООН № 54, а также по Правилам ООН № 117 при условии представления в орган по сертификации информации об указанной маркировке).

Руководитель органа по сертификации **С.Е. Тихомиров**

инициалы, фамилия

СВЕДЕНИЯ О СЕРТИФИКАТЕ ЭП

Сертификат: 01D9A9ACABB5FCC0000BADBA00060002
Кому выдан: Тихомиров Станислав Евгеньевич
Действителен: с 28.06.2023 до 30.06.2024

ОПИСАНИЕ МАРКИРОВКИ ТРАНСПОРТНОГО СРЕДСТВА

1. Место расположения и форма единого знака обращения на рынке государств – членов Таможенного союза:
   На табличке изготовителя.
   Единый знак обращения на рынке государств – членов Таможенного союза наносится в соответствии с Решением Комиссии Таможенного союза от 15 июля 2011 г. №711.
2. Место расположения таблички изготовителя:
   В проеме правой двери кабины водителя и/или на кабине крановщика и/или на дверце кожуха за кабиной крановщика и/или на поворотной платформе за кабиной крановщика и/или на раме справа, в задней части.
3. Место расположения идентификационного номера:
3.1. На табличке изготовителя.
3.2. На раме спереди, справа и/или на раме справа, в задней части и/или на раме посередине, в задней части.
4. Структура и содержание идентификационного номера (номеров) транспортных средств:

1	2	3	4	5	6	7	8	9	10	11	12	13	14	15	16	17
Z	8	C	?	5	?	?	?	?	?	?	?	?	?	?	?	?

поз. 1 - 3: Международный идентификационный код изготовителя (WMI):
Z8C - Акционерное общество «Галичский автокрановый завод».

поз. 4 - 8: условное обозначение модификации транспортного средства:
1500E - для модификации КМА-150-5.

поз. 4 - 9: условное обозначение модификации транспортного средства:
557135 - для модификации КС-55713-5;
55713T - для модификации КС-55713-5В-4;
55713V - для модификации КС-55713-5Л-1;
55713Z - для модификации КС-55713-5В-1;
55729K - для модификации КС-55729-5В-3.

поз. 9: ? - цифра или буква по усмотрению изготовителя в соответствии с пунктом 1.2.1 приложения № 7 к ТР ТС 018/2011 (для модификации КМА-150-5).

поз. 10: ? - код года выпуска согласно Таблице 1 приложения № 7 к ТР ТС 018/2011.

поз. 11 - 17: ??????? - производственный номер транспортного средства.

Руководитель органа по сертификации **С.Е. Тихомиров**
инициалы, фамилия

СВЕДЕНИЯ О СЕРТИФИКАТЕ ЭП

Сертификат: 01D9A9ACABB5FCC0000BADBA00060002
Кому выдан: Тихомиров Станислав Евгеньевич
Действителен: с 28.06.2023 до 30.06.2024

ОБЩИЙ ВИД ТРАНСПОРТНОГО СРЕДСТВА
марка ГАЛИЧАНИН, тип GAKZ/CRANE/KAMAZ/6x6-001, модификация КС-55713-5, коммерческое наименование КС-55713-5

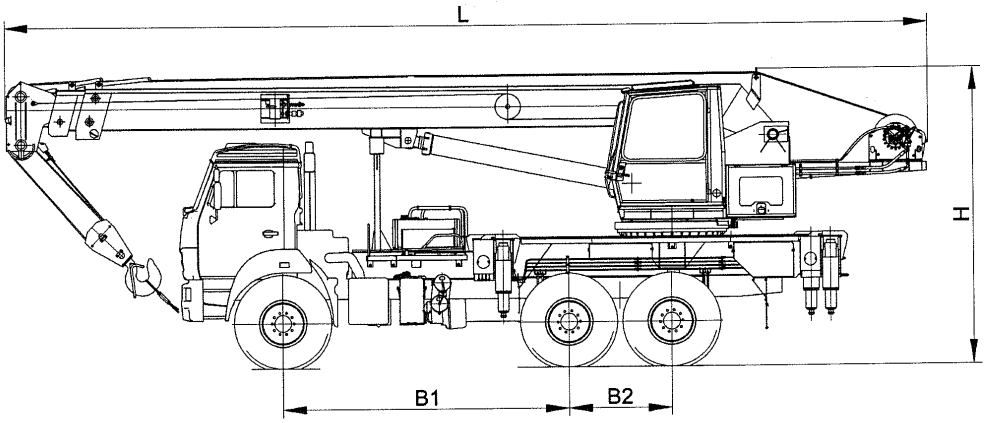

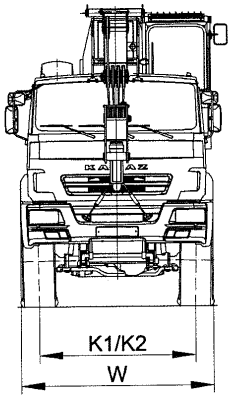

Длина, мм (L)	12000
Ширина, мм (W)	2550
Высота, мм (H)	3800…4000
База, мм (B1+B2)	3690 + 1320
Колея передних/задних колес, мм (K1/K2)	2050 / 2050

варианты исполнения кабины
варианты исполнения с направлением системы выпуска вверх

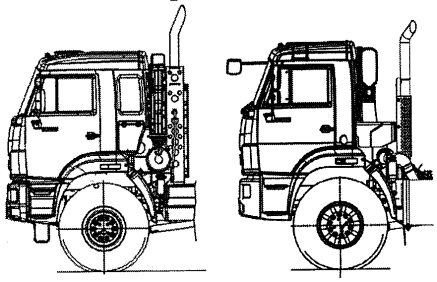

Приложение № 4

ОБЩИЙ ВИД ТРАНСПОРТНОГО СРЕДСТВА
марка ГАЛИЧАНИН, тип GAKZ/CRANE/KAMAZ/6x6-001, модификации КС-55713-5В-4, КС-55729-5В-3, коммерческие наименования КС-55713-5В-4, КС-55729-5В-3

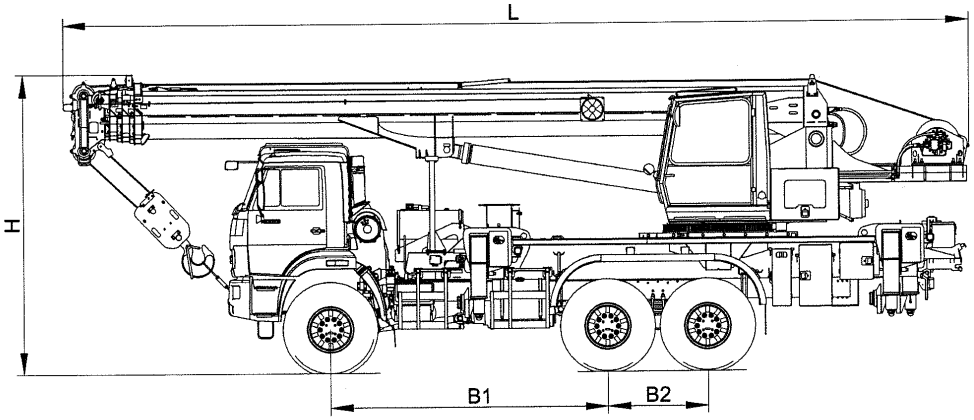

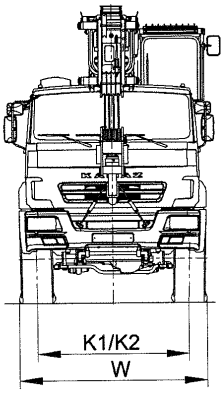

Длина, мм (L)	11980…12000
Ширина, мм (W)	2550
Высота, мм (H)	3970…4000
База, мм (B1+B2)	3690 + 1320
Колея передних/задних колес, мм (K1/K2)	2050 / 2050

варианты исполнения кабины
варианты исполнения с направлением системы выпуска вверх

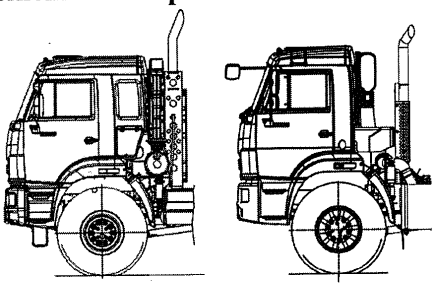

Приложение № 4

ОБЩИЙ ВИД ТРАНСПОРТНОГО СРЕДСТВА
марка ГАЛИЧАНИН, тип GAKZ/CRANE/KAMAZ/6x6-001, модификация КС-55713-5В-1, коммерческое наименование КС-55713-5В-1

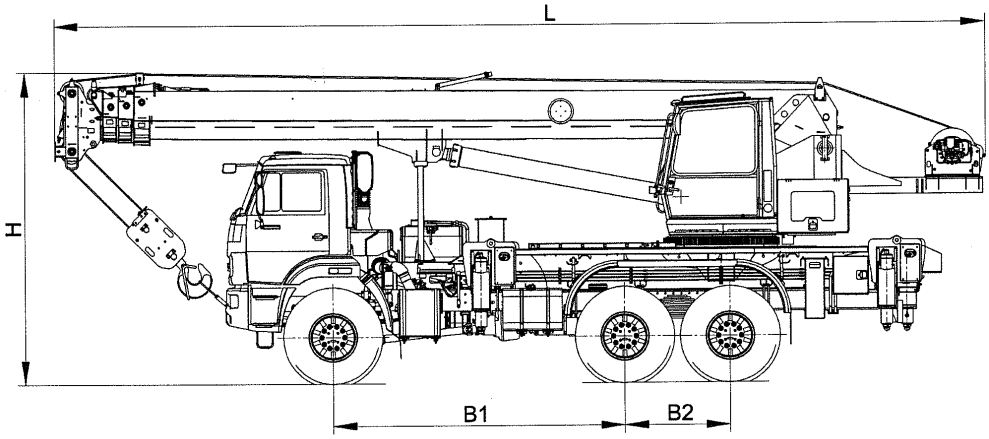

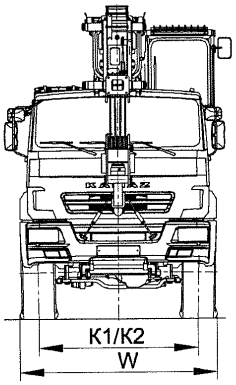

Длина, мм (L)	11800…12000
Ширина, мм (W)	2550
Высота, мм (H)	3915…4000
База, мм (B1+B2)	3690 + 1320
Колея передних/задних колес, мм (K1/K2)	2050 / 2050

варианты исполнения кабины
варианты исполнения с направлением системы выпуска вверх

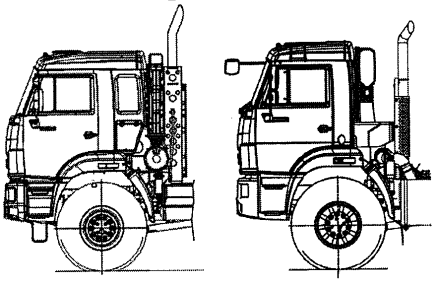

Приложение № 4

ОБЩИЙ ВИД ТРАНСПОРТНОГО СРЕДСТВА
марка ГАЛИЧАНИН, тип GAKZ/CRANE/KAMAZ/6x6-001, модификация КС-55713-5Л-1, коммерческое наименование КС-55713-5Л-1

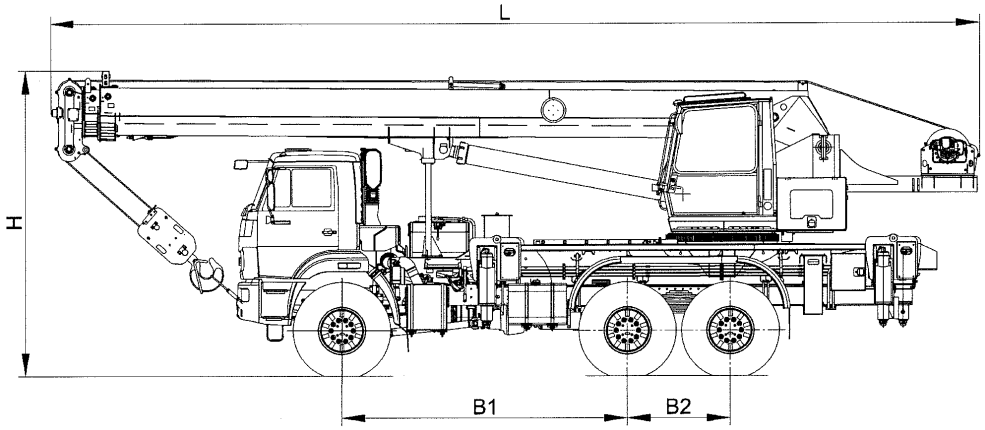

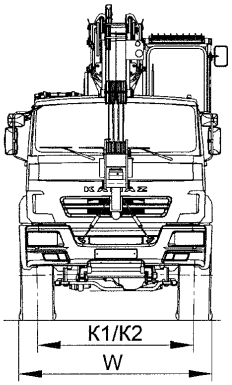

Длина, мм (L)	11800…12000
Ширина, мм (W)	2550
Высота, мм (H)	3900…4000
База, мм (B1+B2)	3690 + 1320
Колея передних/задних колес, мм (K1/K2)	2050 / 2050

варианты исполнения кабины
варианты исполнения с направлением системы выпуска вверх

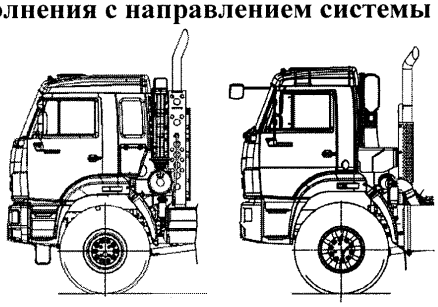

Приложение № 4

ОБЩИЙ ВИД ТРАНСПОРТНОГО СРЕДСТВА
марка ГАЛИЧАНИН, тип GAKZ/CRANE/KAMAZ/6x6-001, модификация КМА-150-5, коммерческое наименование КМА-150-5

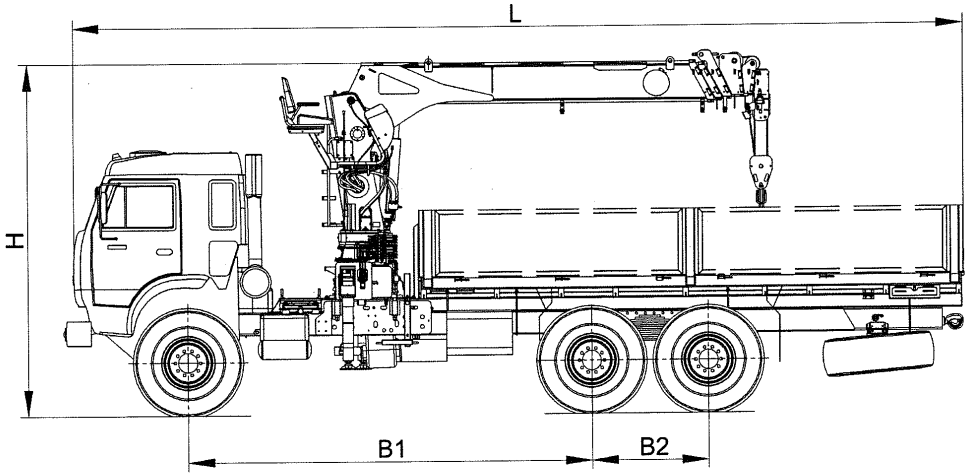

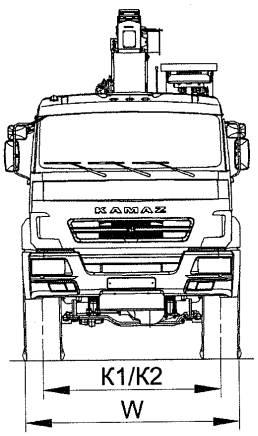

Длина, мм (L)	8000…12000
Ширина, мм (W)	2550
Высота, мм (H)	4000
База, мм (B1+B2)	3690 + 1320 или 4100 + 1320 или 4400 + 1320 или 4600 + 1320
Колея передних/задних колес, мм (K1/K2)	2050 / 2050

варианты исполнения кабины
варианты исполнения с направлением системы выпуска вверх

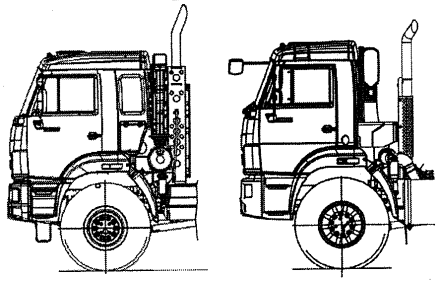

Приложение № 4

ОБЩИЙ ВИД ТРАНСПОРТНОГО СРЕДСТВА
марка ГАЛИЧАНИН, тип GAKZ/CRANE/KAMAZ/6x6-001, модификация КМА-150-5, коммерческое наименование КМА-150-5

вариант исполнения с рабочей неповоротной платформой

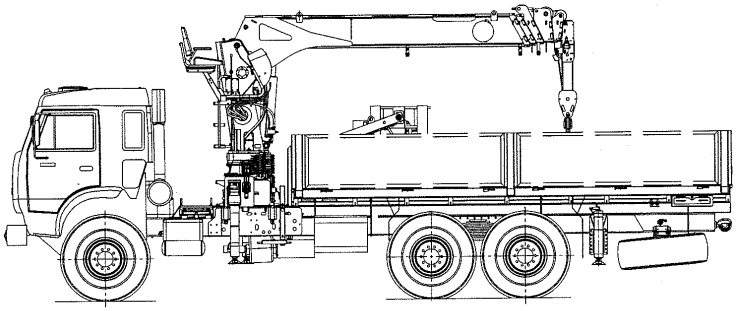

вариант исполнения с рабочей поворотной платформой

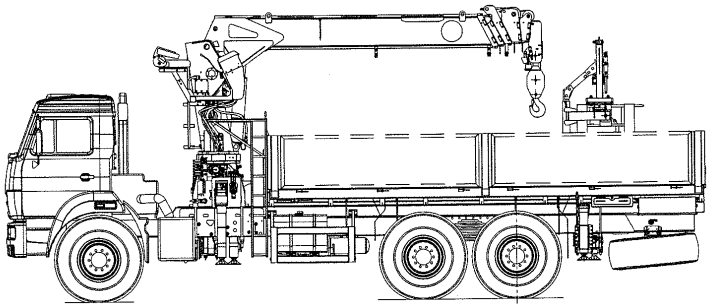
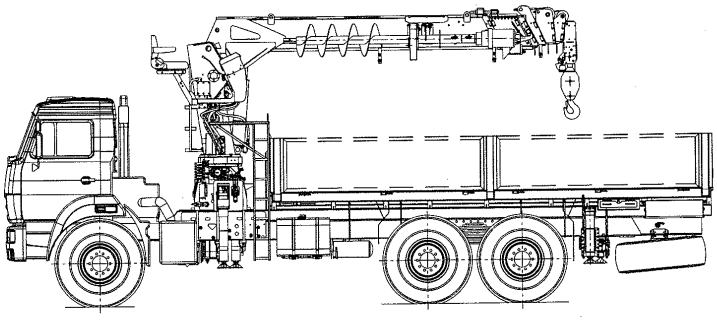
вариант исполнения с оборудованием для бурения